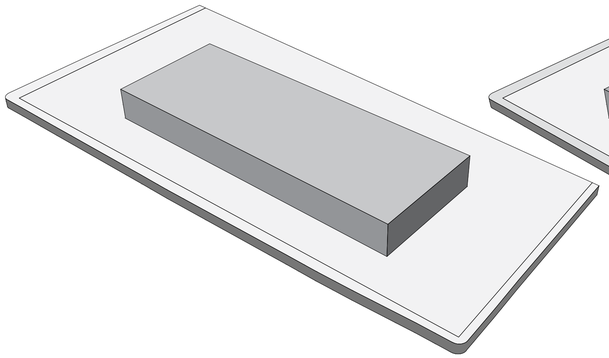

01 A concepção formal do projeto surge após o reconhecimento das características do terreno escolhido e da análise dos resultado obtidos, assim é disposto um volume ao longo do terreno.

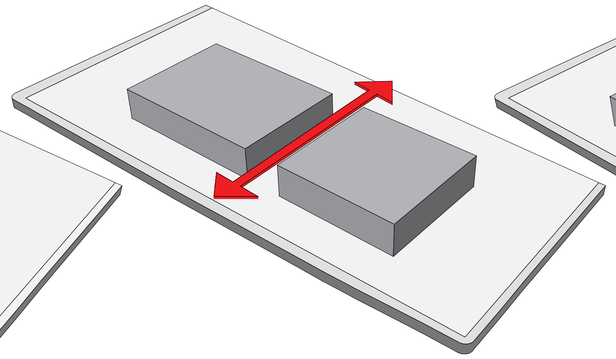

02 O volume é dividido em duas partes, criando uma passagem que se conecta com a rua interrompida existente e divide o edifício em dois usos diferentes, um para espetáculos e outro para uso cotidiano.

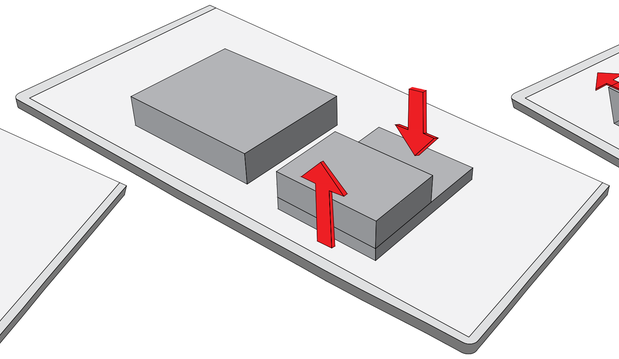

03 Os dois volumes gerados são dividos, um em teatro para apresentações, com um volume mais robusto, e outro volume para ser utilizado no dia a dia, destacando o térreo para os espaços de serviço e recepção do público e dois pavimentos para as salas de aulas e treinamentos.

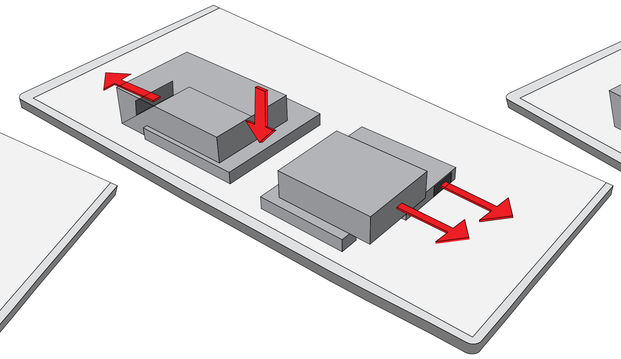

04 O volumes das salas de ensino é disposto em balanço para marcar a entrada principal, e o volume do teatro é subdivido de acordo com as alturas dos ambientes determinados. Além disso, é pensado uma maneira de conectar o espaço interno com o externo através do palco do auditório e do teatro.

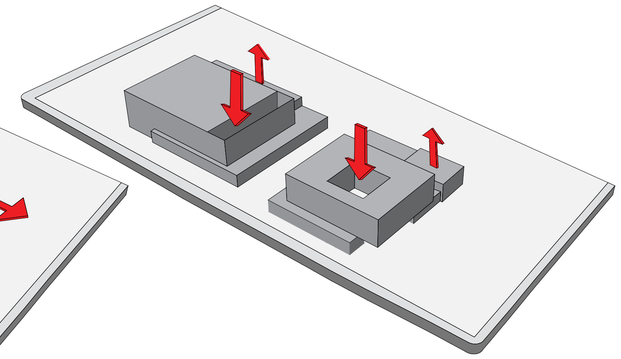

05 Nesse momento é realizado um refinamento dos espaços planejados para ocuparem o volume de acordo com a sua necessidade. São pensadas clarabóias que perminem uma boa iluminação para o interior dos volume e são destacados os volumes de acordo com as suas funções.

PRÊMIO IAB RS 2018
JOSÉ ALBANO VOLKMER

INSTITUTO DE ARQUITETOS DO BRASIL - DEPARTAMENTO DO RIO GRANDE DO SUL