detalhe fachada

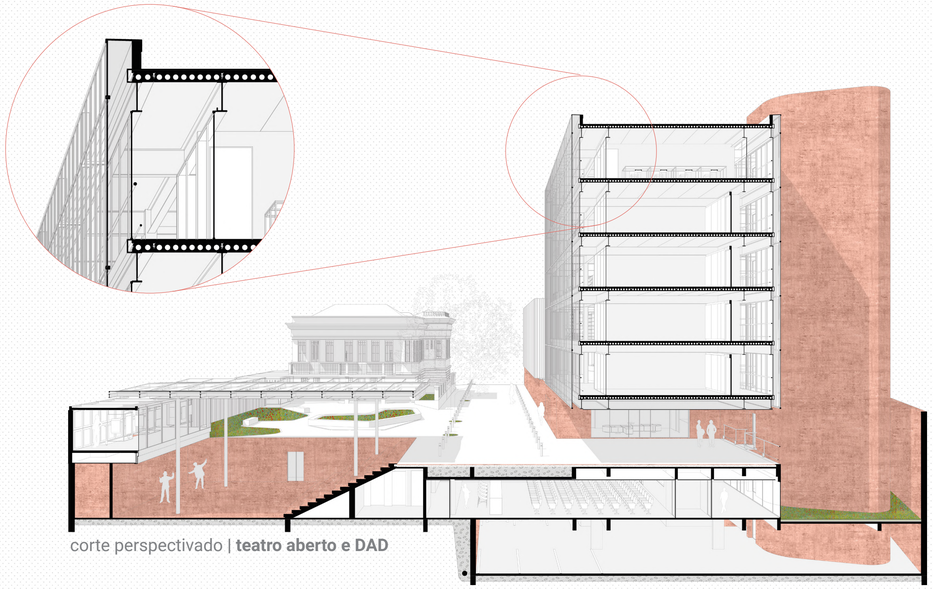

corte perspectivado | **teatro aberto e DAD**

detalhe fachada

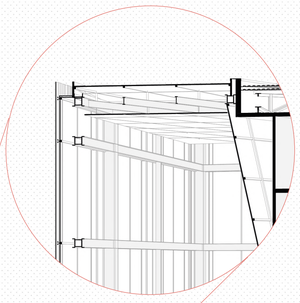

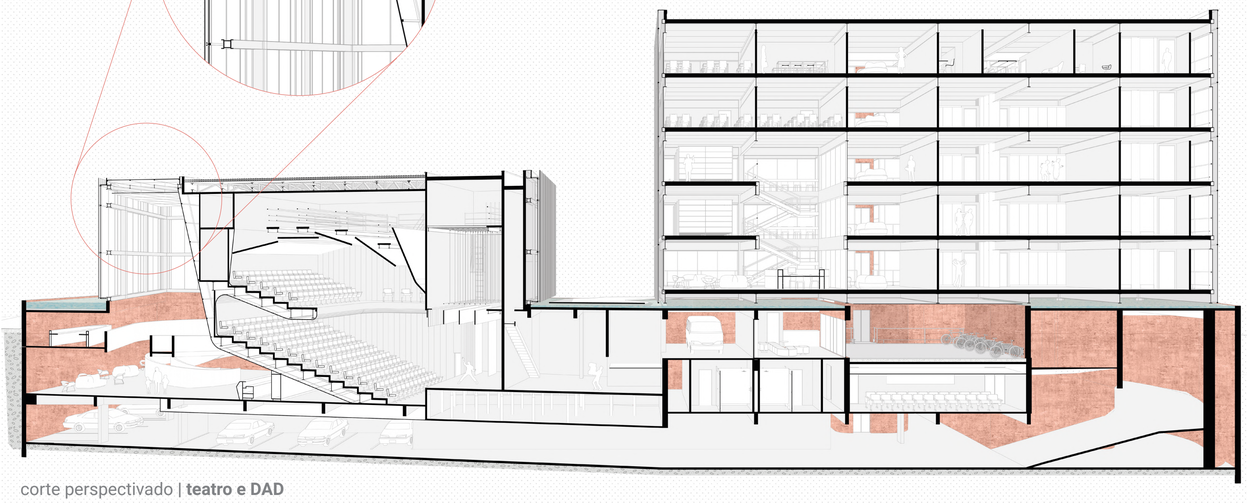

corte perspectivado | **teatro e DAD**

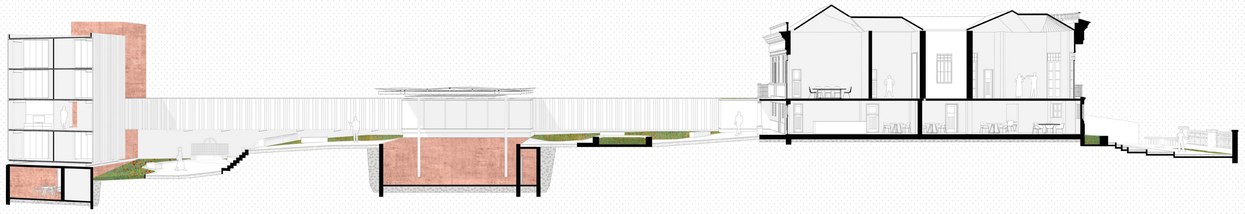

corte perspectivado | **acomodação residentes, teatro aberto e palacete**

00

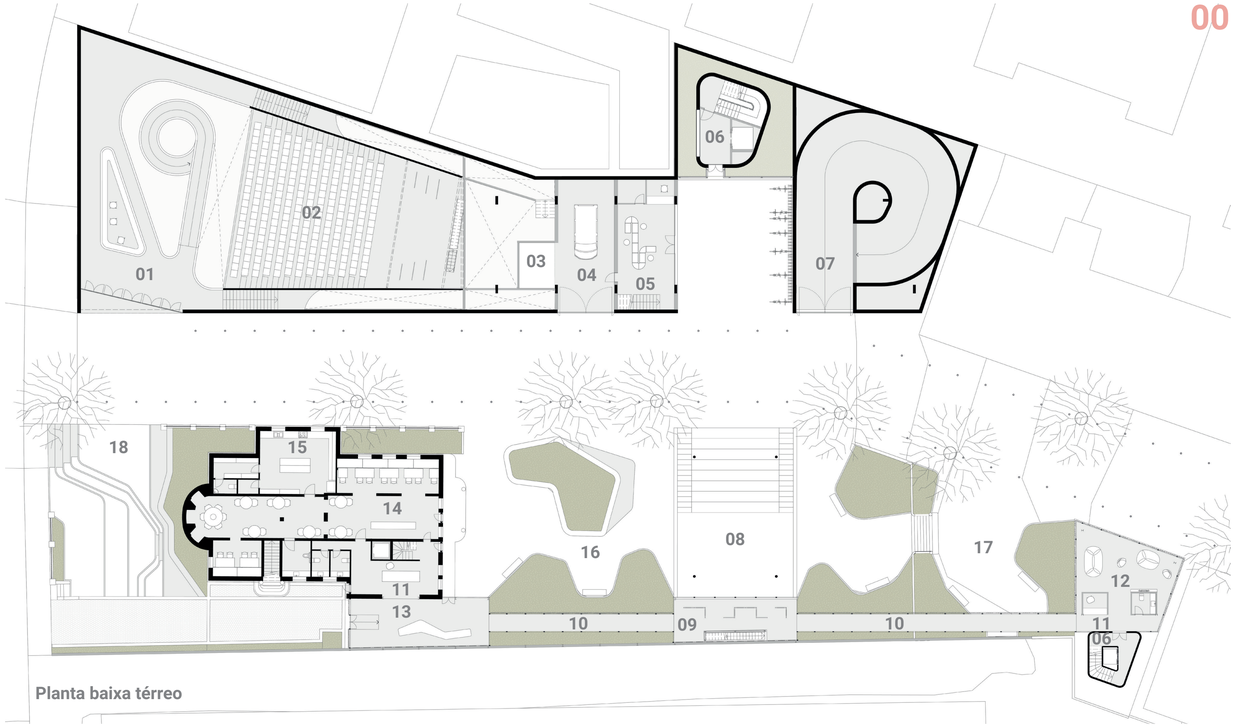

Planta baixa térreo

01. entrada teatro
02. plateira baixa 243 lugares
03. monta cargas
04. doca
05. acesso camarins
06. circulação vertical
07. rampa estacionamento
08. teatro aberto
09. área exposições
10. passarelas
11. recepção
12. área comum
13. acesso palacete
14. salão café
15. cozinha café
16. praça
17. praça da fonte
18. praça palacete

01

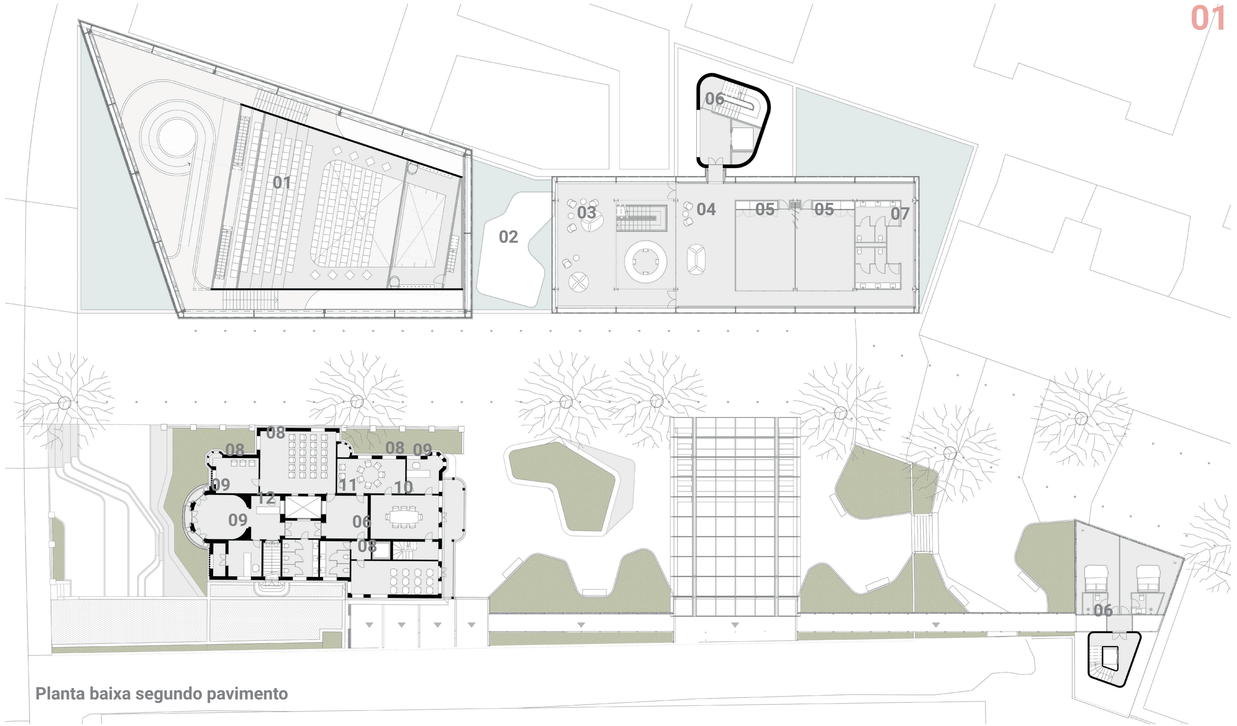

Planta baixa segundo pavimento

01. plateia alta 104 lugares
02. terraço biblioteca
03. biblioteca
04. hall
05. sala de aula prática
06. circulação vertical
07. sanitários
08. sala de aula
09. escritórios
10. sala de reuniões
11. hall
12. recepção

PRÊMIO IAB RS 2018
JOSÉ ALBANO VOLKMER

INSTITUTO DE ARQUITETOS DO BRASIL - DEPARTAMENTO DO RIO GRANDE DO SUL